Dokumentation der Videokamera Panasonic WV-F5E

Matthias DD1US, 30.07.2011

Da ich bereits mehrere Anfragen zu Informationen über die Panasonic Videokamera WV-F5E erhalten habe, habe ich diese nunmehr in einem kleinen Artikel zusammengefasst und stelle sie anbei auf meiner Homepage zur Verfügung. Diese Kamera hat als besonderes Feature einen von der Elektronik abgesetzten Kamerakopf.

Sie finden nachfolgend also die mir vorliegenden Informationen inklusive dem Schaltbild.

Viele Grüße

Matthias

Email: dd1us(at)amsat.org Homepage: www.dd1us.de

Technische Daten zur PANASONIC-MICRO-VIDEO-CAMERA WV-F5E

Versorgungsspannung	12 VDC
Stromaufnahme	3,2 W
Sensorelement	1/2 Zoll CCD
Anzahl Pixels	512 (H) x 582 (V)
Horizontal-Auflösung	310 TV-Linien
Minimum Umgebungslicht	15 Lux bei F=1,6
Empfohlenes Umgebungslicht	200 Lux (z.B. bei Porträt-Aufnahmen)
Objektiv-Brennweite	7,5 mm
Fokus	≥0,1 m bis unendlich, manuell einstellbar
Auto-Iris	F=1,6 bis geschlossen
S/N	>43 dB
Infrarotfilter	eingebaut
Farbfilter	eingebaut
Synchronisation	nur intern
Weißabgleich	umschaltbar, automatisch oder manuell
Verstärkungsregelung	automatisch, Regelumfang 12 dB
Optisches Tiefpaßfilter	eingebaut, ooptimiert zur max. Moire-Unterdrückung
Ausgangssignal	FBAS 1 V_{ss} an 75 Ohm (PAL)
Mikrofon	im Kamerakopf eingebaut, zusätzlicher Micro-Anschluß im Kamerasteuerteil -72 dB Hochimpedanz
Gewicht:	
(Kamerakopf mit Kamerasteuerteil)	400 g
Abmessungen:	
Kamerakopf:	43 x 30 x 98 mm
Kamerasteuergerät:	134,5 x 40 x 70 mm

Anschlußbuchse für sämtliche externe Geräte, z.B. 12 V-Versorgungsspannung, Video-Signal-Ausgang etc. über im Kamerasteuerteil eingebaute HIROSE-Rundbuchse 12-polig ESD geschützt.

Der Kamerakopf ist mit einem 1,20 m langen Kabel fest mit dem Kamerasteuerteil verbunden.

Der, in die Buchse des Kamerasteuerteiles passende Stecker des kurzen Kabels, ist voll belegt (gecrimpt).
Die wichtigsten Kabelfarben darin sind wie folgt:
gelb: - 12 V
blau: + 12 V
schwarzes abgeschirmtes Kabel: Video out
Da eine Änderung dieser Farben durch Serienwechsel etc. möglich ist, empfiehlt es sich, vor Inbetriebnahme der Kamera die Belegung des Steckers mit der, der eingebauten Buchse zu vergleichen.

MAJOR OPERATING CONTROLS AND THEIR FUNCTIONS

CAMERA HEAD

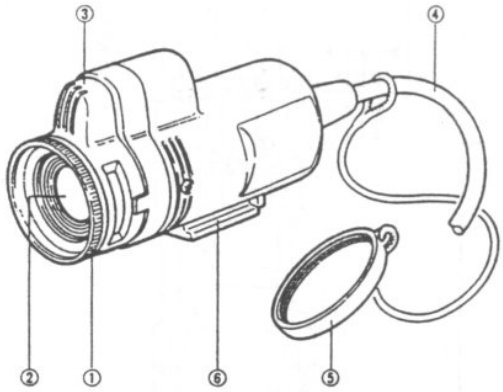

CAMERA CONTROL UNIT

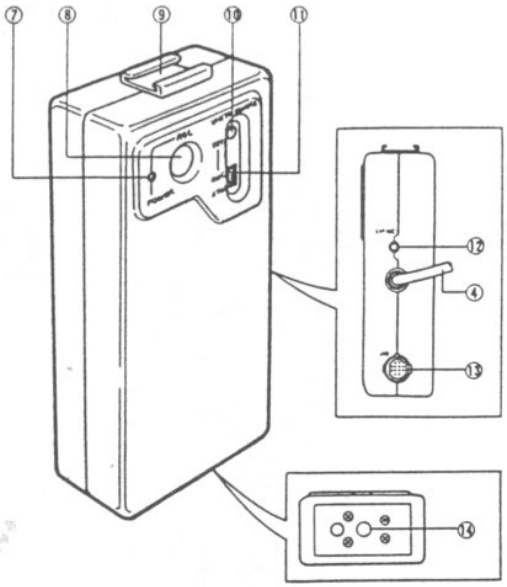

1. **Focus ring**
   This ring is used to adjust the focus of the lens.

2. **Lens**

3. **Internal Microphone**

4. **Camera Cord**

5. **Lens Cap**

6. **Camera Mounting Angle**
   This is used to mount the camera head on the camera control unit.

7. **Power/Recording Indicator (POWER/REC)**
   - When turning on the power of the portable TV with VTR, this LED will light on.
     When this camera is in the stand-by mode by pressing the Stand-by Button of the portable TV with VTR, this lamp will light off.
     Press the Stand-by Button again to release the stand-by mode and the LED will light.
   - When this camera is in the recording mode this LED changes to "red" from "green".

8. **Recording Button (REC)**
   To start the recording mode, press this button.

9. **Accessory Shoe**

10. **White Balance Set Button (SET)**
    In case the White Balance Selection Switch (11) is turned to the AWC position, the white balance can be set by pressing this button while aiming the camera at the white object.
    The white balance setting is required whenever the lighting condition is changed.

11. **White Balance Selection Switch (AWC/ATW)**
    This switch selects white balance mode as follows;
    AWC: The white balance can be set automatically by the White Balance Set Button (10).
    ATW: The white balance is automatically set by detecting the characteristic/colour temperature of light source even if the characteristic/colour temperature changes during the shooting.

    Note:
    1. It is recommended to use the ATW position if quick setting up is required or the characteristic/colour temperature of light would vary during the shooting.
    2. It is recommended to use the AWC position if the characteristic /colour temperature of scene does not vary.

12. **External Microphone Input Connector (EXT MIC)**
    This connector is used to connect the external microphone.

13. **Portable TV with VTR Connector (VTR)**
    This connector allows to connect this unit with the optional portable TV with VTR.

14. **Tripod Mounting Holes**
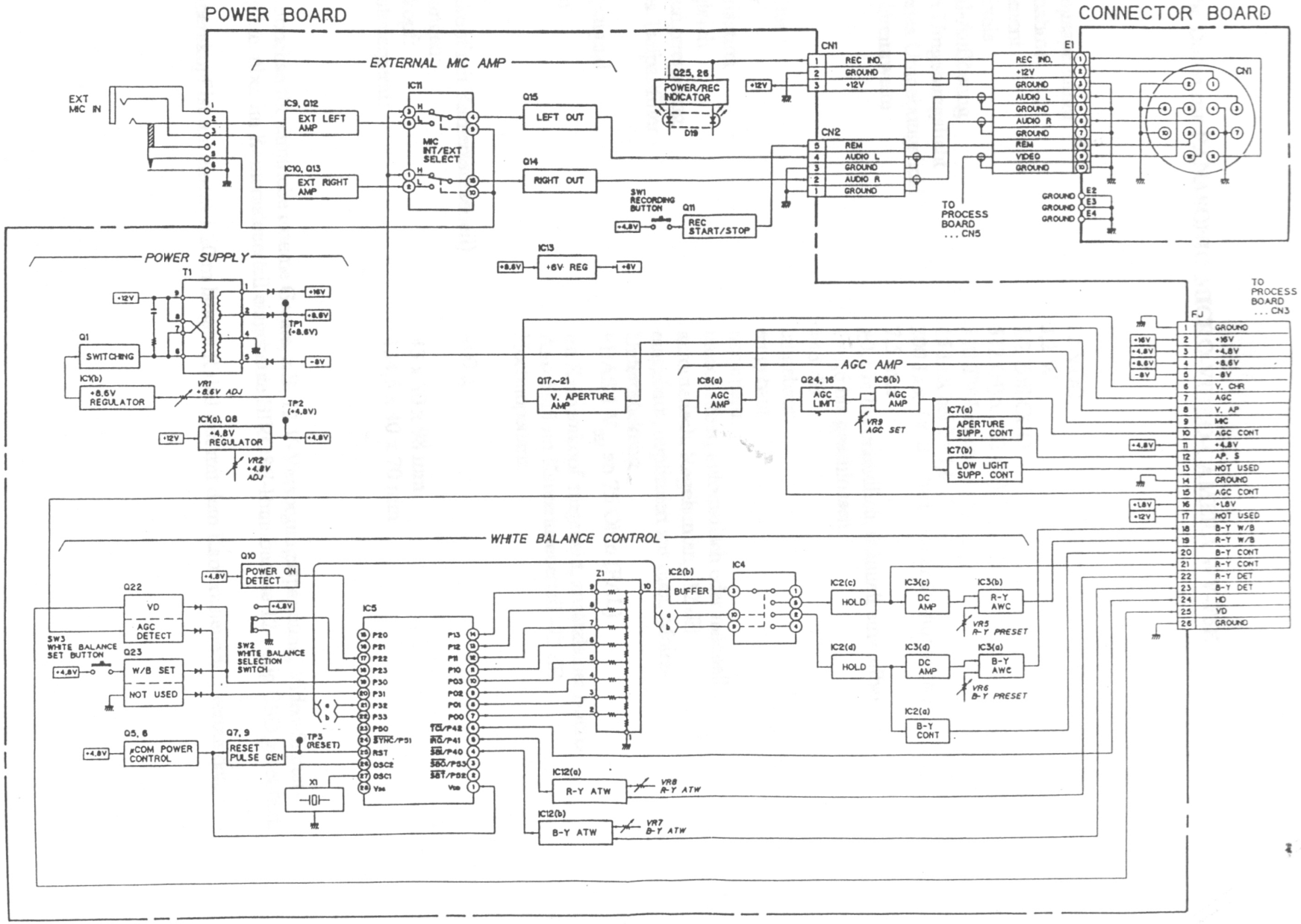
BLOCK DIAGRAM OF POWER BOARD